	部品番号	部品名	備考	箇所	個数
11	—	—	—	—	—

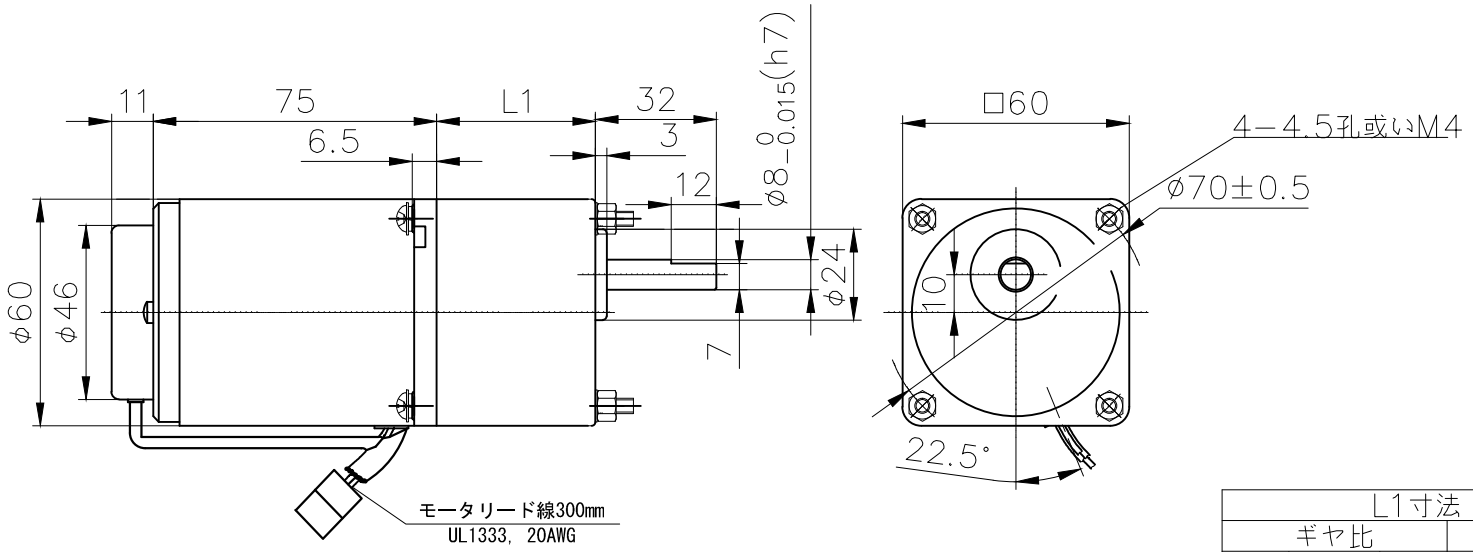

L1寸法	
ギヤ比	L1寸法
1/3~1/18	32
1/25~1/200	41

＜モータ仕様＞

モータ型式	NV2IS6N-S100R
定格電圧	AC 100V
周波数	50/60Hz
定格出力	6W
定格電流	0.260/0.280A
速度制御範囲	90～1400/ 90～1700r/min
定格トルク	0.05/0.03N·m (0.51/0.31kgf·cm) 0.05/0.029N·m (0.51/0.30kgf·cm)
起動トルク	0.035N·m (0.356kgf·cm)
コンデンサ容量	3.5uF/250V
保護等級	IP20
定格運転	連続
使用環境温度	-10～+40℃

＜ギヤボックス仕様＞

ｷﾞﾔﾎﾞｯｸｽ型式	2NV3SK
ギヤ比	1/3
定格トルク	0.12/0.10N·m(1.22/1.02kgf·cm)
定格回転数	400r/min(50Hz)/483r/min(60Hz)

注記
1. 各電流値については、参考数値を表示しています。
2. モータ端子の形状及び位置は、表記と
   実際の形状に相違がある場合があります。
3. 定格以内でご使用下さい。
   定格以上では破損の恐れがあります。
4. 本図の機種名及び図面番号は、
   量産時変更となる場合があります。

訂正	訂正理由	年月日	氏名
△			
△			

	精級	中級
0.5以上 3以下	±0.05	±0.1
3を超え 6以下	±0.05	±0.1
6を超え 30以下	±0.1	±0.2
30を超え 120以下	±0.15	±0.3
120を超え 400以下	±0.2	±0.5

単位	公差	尺度	三角法
m/m		1/2	
設計 '12.10.20 山下	製図 '12.10.20 山下	検図	承認

ナーブモータ株式会社

材質・仕上

機種 NV2IS6N-S100R 2NV3SK

名称 外観図

図面番号 36210000

改訂 0